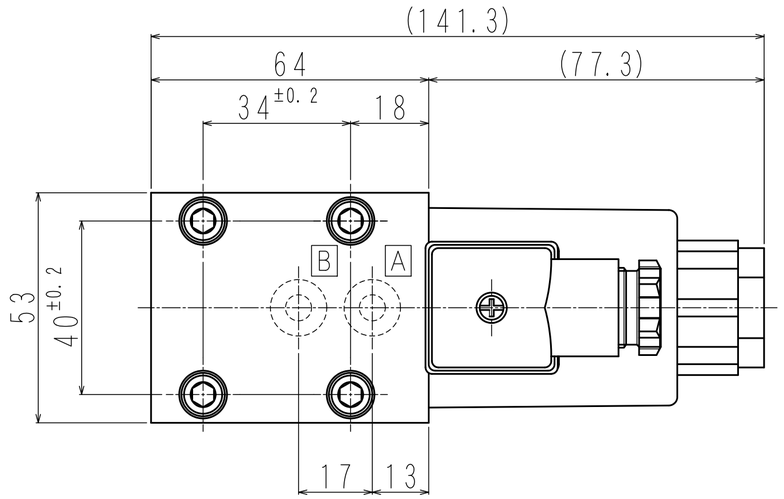

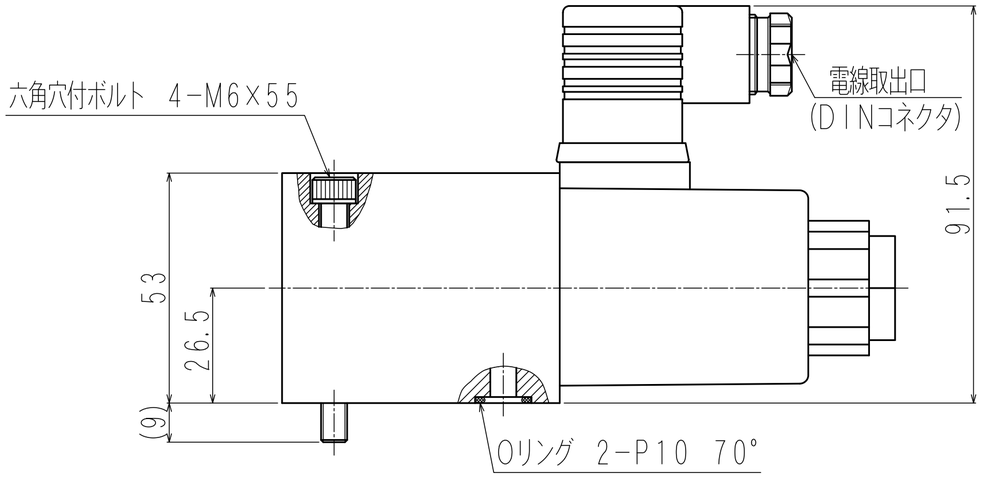

回 路

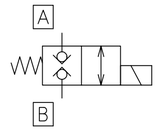

仕 様

最高使用圧力	14MPa
最大流量	15 L/min
切換頻度	60回/min
電圧範囲	定格電圧の±10%
重 量	約1.1kg
サブプレート名	Z-202

ソレノイド仕様

ソレノイド電圧	保持電流値
DC12V	2.31A以下
DC24V	1.19A以下
DC48V	0.60A以下
DC100V	0.34A以下

区分名称	外 寸 図	
名 称	シャットオフバルブ	
型 式	LVSO-202G-WD※	
日 付	2019 9 6	冨士エンジニアリング株式会社