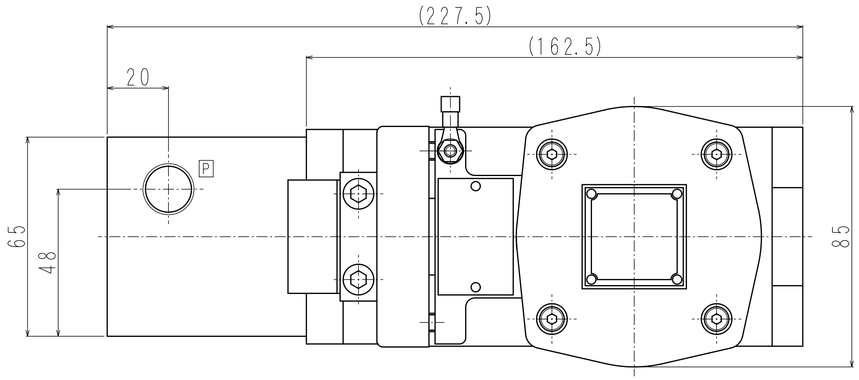

◇ 回 路

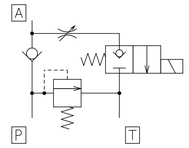

◇ 仕 様

最高使用圧力	21MPa
最大流量	30 L/min
許容背圧	0.07MPa
切換頻度	60回/min
電圧範囲	定格電圧の±10%
重 量	約6.1kg

◇ ソレノイド仕様

防爆種類	ExdⅡB+H2T4
型 式	SBHA-5A-Z11
吸引力	16kg/2mmストローク 100%冷状態
適用ケーブル	外径 10.0~10.9
絶縁の種類	B 種

◇ ソレノイド電圧仕様

ソレノイド電圧	定格電流値
AC100V 50/60Hz	0.31A以下
AC110V 50/60Hz	0.34A以下
AC200V 50/60Hz	0.17A以下
AC220V 50/60Hz	0.187A以下

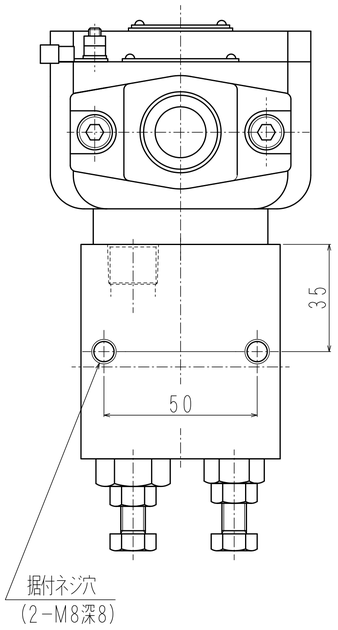

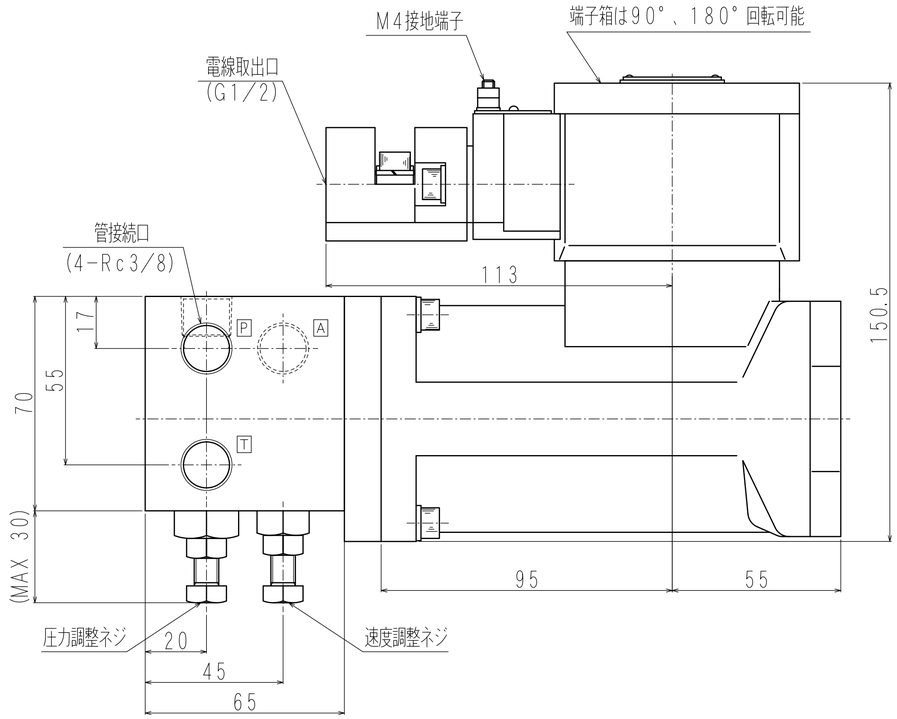

区分名称	外 寸 図
名 称	リフトバルブ
型 式	LVSO-303T-SEA※
日 付	2020. 3. 31 冨士エンジニアリング株式会社